ultra tech 49-43 GD NRG

COLGED
Tutto perfetto dal 1951

Modellnummer	Artikelnummer
4943GDNRG	**N6244CDGARCD**

	Äußere Abmessungen (BxTxH)	*mm*	**703x750x2283**
	Verpackungsmaße (BxTxH) *+(RC)*	*mm*	**830x870x1600 *+(700x750x30)***
	Bruttogewicht *+(RC)*	*kg*	**130 *+(25)***
	Nettogewicht *+(RC)*	*kg*	**120 *+(23)***
	Volumen *+(RC)*	*m³*	**1,10 *+(0,15)***
	Korbgröße	*mm*	**500x600**
	Maximale Haubenöffnung	*mm*	**470**
	Maximale nutzbare Höhe	*mm*	**450**
	Tankkonstruktion		**tiefgezogen**
	Tankvolumen		**30**
	Tankheizung	*W*	**3000**
	Tankflächensieb		**Edelstahl**
TANK	Spülarme		**Parallel – Clip-In**
	Spülpumpe (Typ)		**doppelflutig**
	Spülpumpe (Leistung)	*W*	**1000**
	Spültemperatur	*°C*	**55-75**
	Boiler (Typ)		**drucklos**
	Boilervolumen		**7**
	Rückflussverhinderer		**freier Auslauf**
	Boilerheizung	*W*	**6000**
BOILER	Nachspülpumpe		**Ja**
	Nachspülpumpe (Leistung)	*W*	**200**
	Nachspültemperatur	*°C*	**45-88**
	Spülarme (Nachspülung)		**Parallel – Clip-In**
	Ablaufsystem		**Teilentleerung**
	Ablauffilter		**Dreifachfilter**
	Ablaufpumpe		**Ja**
	Klarspülmitteldosiergerät		**Ja**
	Reinigerdosiergerät		**Ja**
	Wasserverbrauch	*Liter / Korb*	**1,8**
	Optimaler Wasserdruck (Zulauf)	*Bar*	**0,5-6,0**
	Kurzprogramm (P)	*Sek.*	**60**
	Kurzprogramm (DIN)	*Sek.*	**100**
	Gesamtanzahl Programme	*Prog.*	**30**
	Gesamtanschlusswert	*W*	**10.000**
	Stromanschluss	*V-PH-HZ*	**400V 3N 50Hz**
	Absicherung	*A*	**16**
	Enthärter (Kontinuierlicher Typ)		**Nein**
	Wärmerückgewinnung	*W*	**76**
	Luftmenge der Wärmerückgew.	*m³/h*	**405**
	Wärmeabgabe Sensibel	*KW*	**0,6**
	Wärmeabgabe Latent	*KW*	**0,6**

Grundaustattung

Tellerkorb	n°1	**70182**
Universal-/ Gläserkorb	n°1	**70181**
Besteckkorb	n°1	**780146**
Anschlusskabel	n°1	**Ja**
Ablaufschlauch	n°1	**Ja**
Zulaufschlauch	n°1	**Ja**

Technische Daten 2025

ultra tech 49-43 GD NRG

COLGED
Tutto perfetto dal 1951

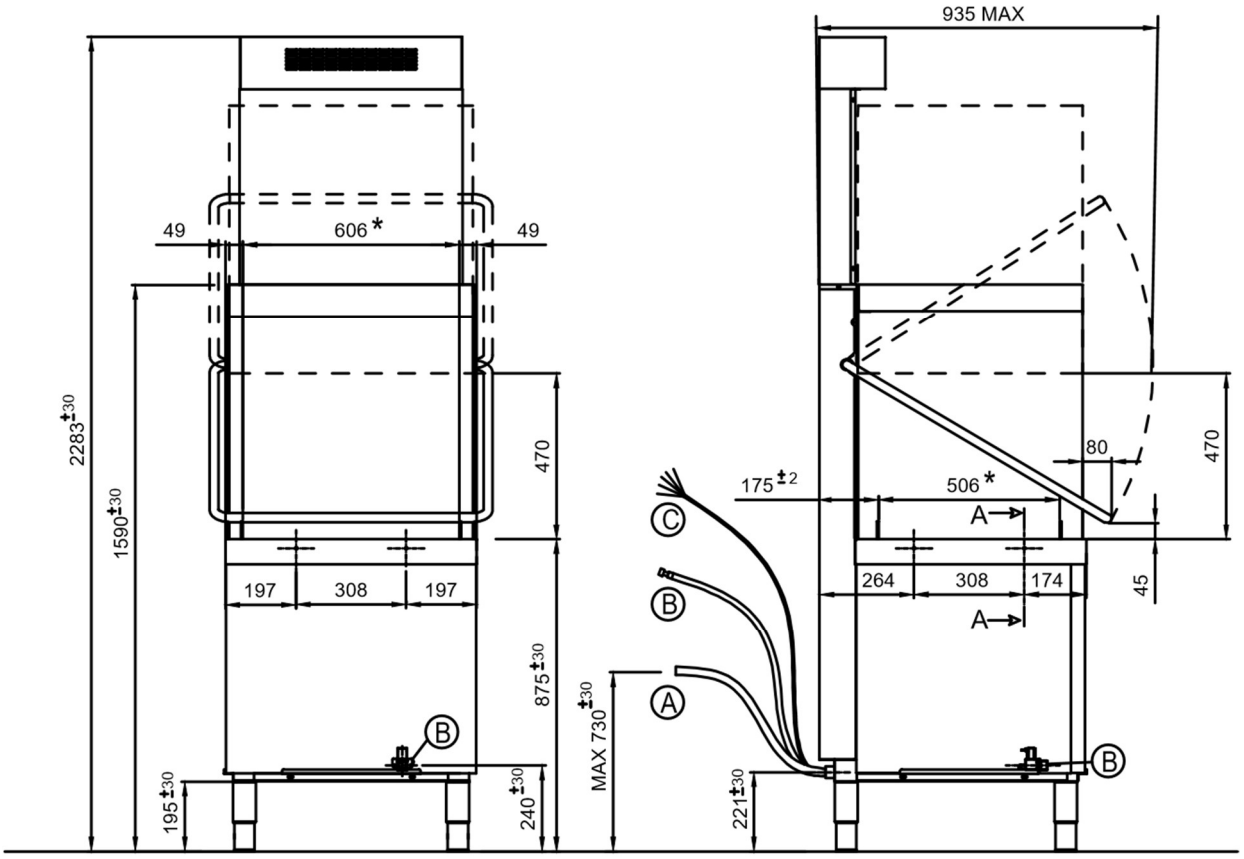

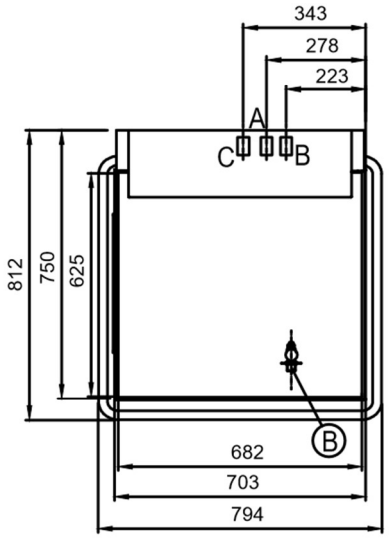

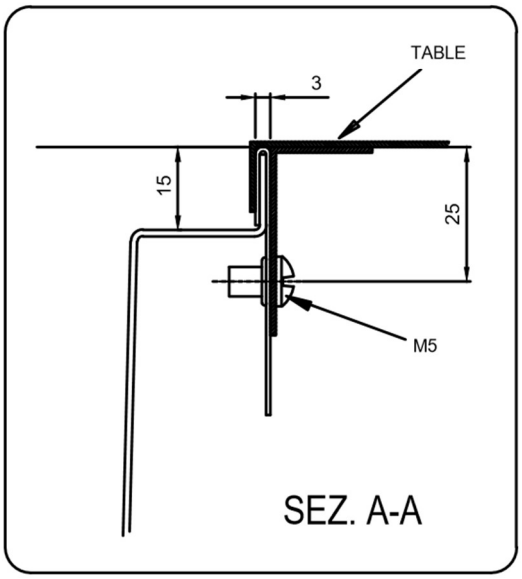

A		⌀ 32 mm
B		G 3/4"
C		Power supply

* LUCE UTILE PER CESTELLO
USEFUL SPACE FOR BASKET
LUMIERE OUTILE POUR PANIER
NUTZBARE OFFNUNG FUR KORBE
ABERTURA UTIL PARA CESTO

Technische Daten 2025