0	0	0	0	0	0	0	0

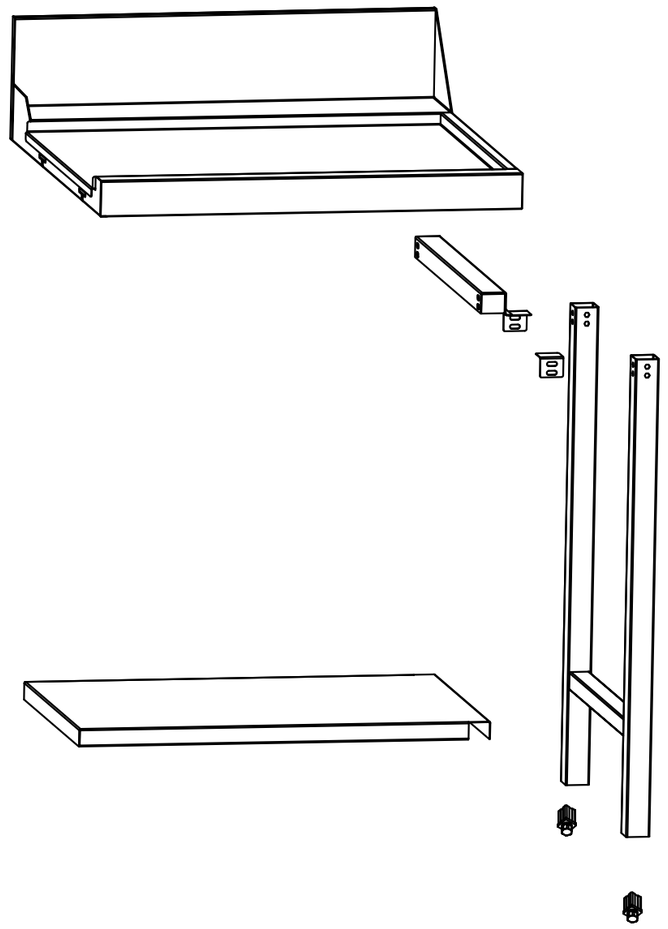

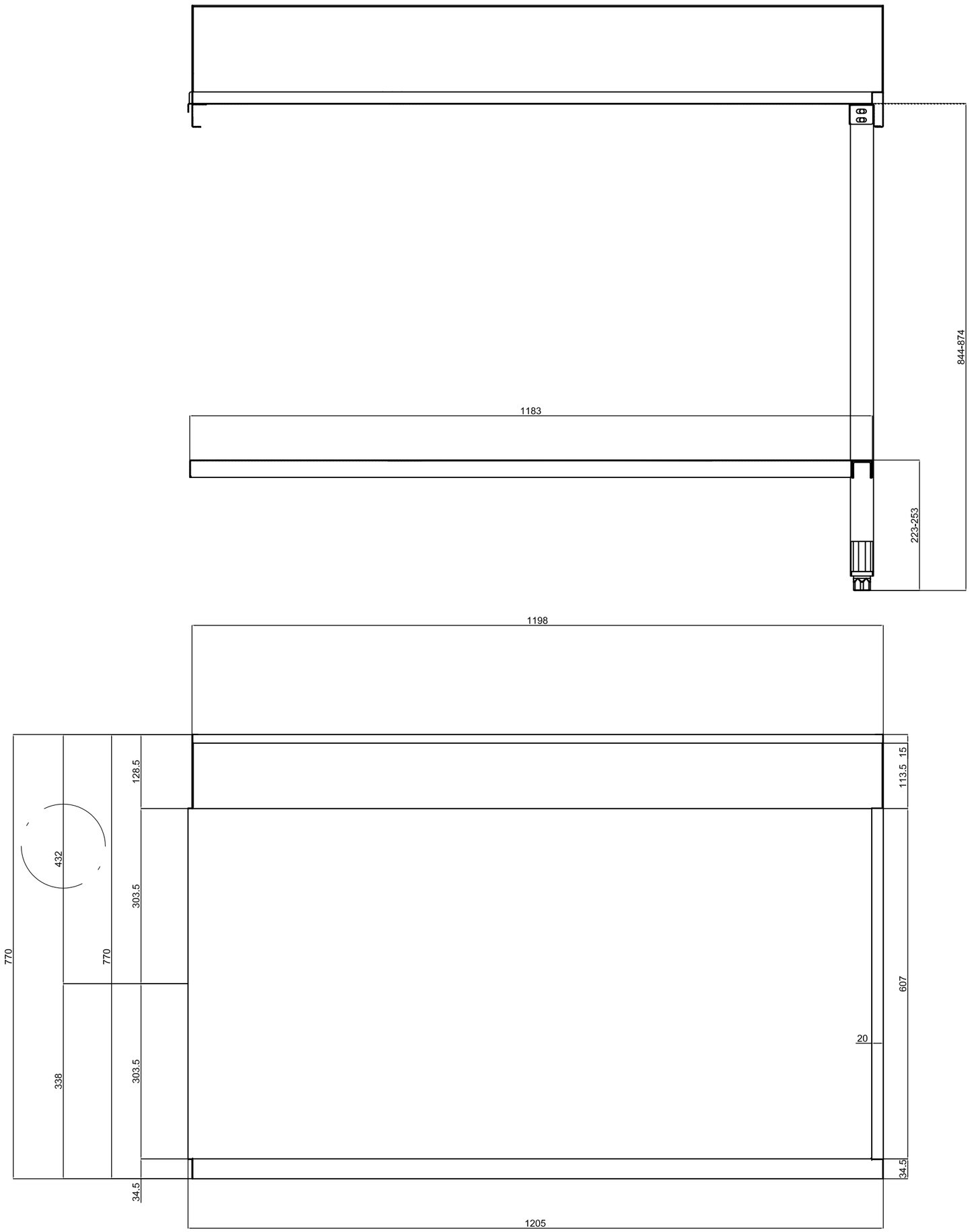

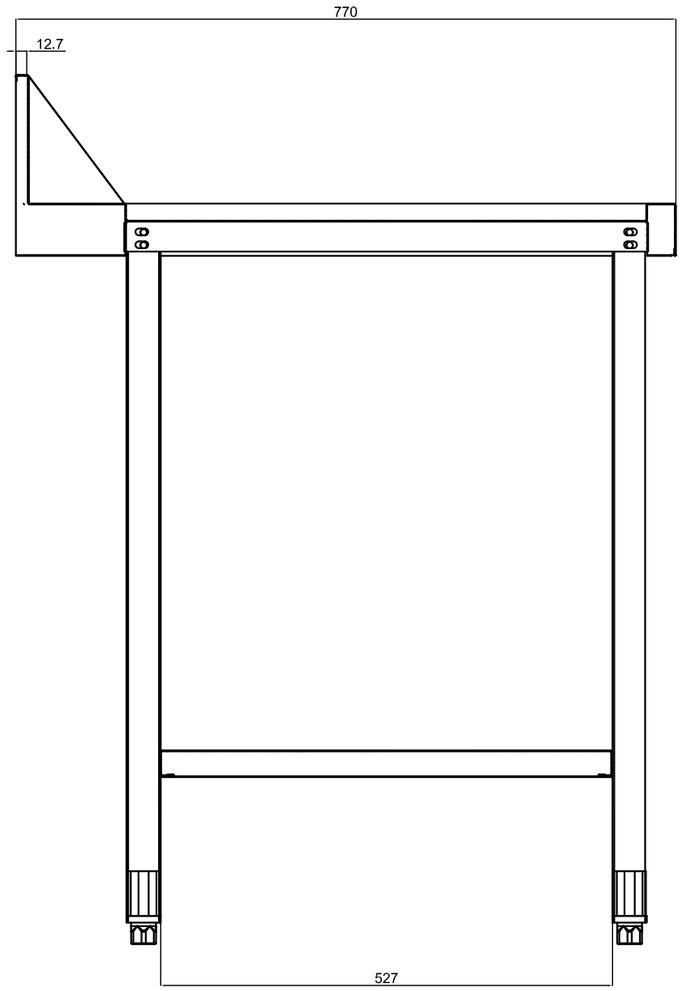

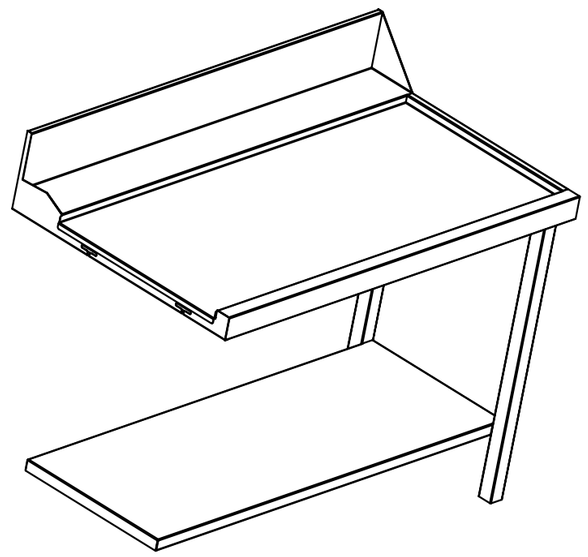

TIPI DI SALDATURA (EN 24063 / ISO 4063)	WELDING TYPE (EN 24063 / ISO 4063)
21 - Puntatura	21 - Spot welding
22 - Saldatura a rulli sovrapposti	22 - Roll spot welding
141 - Saldatura ad arco in gas inerte con elettrodo di tungsteno, TIG	141 - (Ar) inert gas-shielded arc welding with W eletrode, TIG

fase	job	attrezzatura	equipment	note
-	-	-	-	-
-	-	-	-	-
-	-	-	-	-
-	-	-	-	-

PER TUTTI I FORI
ALL THE HOLE
0.5

ELIMINARE BAVE SECONDO
DEBURRED BY
DIN 6784
0.5

TOLLERANZE GENERALI DEL PARTICOLARE SVILUPPATO TOLLERANCE DEVELOPMENT	
Dimensioni lineari Linear dimension ± 1.5 mm	Dimensioni angolari angular dimension ± 1°

SMERIGLIARE E SPAZZOLARE
SCOTCH BRITE
TO REFINE AND TO BRUSH
SCOTCH BRITE

Pos./ Pos.	Codice / Code	Descrizione / Name	Q.ta' / Nr°

Ufficio Tecnico
Via Calate 3, 31014
Colle Umberto (TV)
ITALIA
Tel. 0039-0438-200100 200758
Fax 0039-0438-200755 394680
e-mail tardivel.v@nordinox.it

Nome : Name : PIANO ENTRATA DX 1200 COMPLETO
-1200X770 CON LARGHEZZA INVASO DA 607

Codice/ Code : 1038D4133

Codice cliente : Consumer code : 70207

Dimensioni / Dimension: - - -

Peso kg./ Hight: Kg.

Cliente / Consumer : -

Materiale / material : Acciaio EN 10088 X5 CrNi 18-10 (AISI 304)
-

Superiore a / From:	0.5	6	30	120	400	1000	2000
Fino a / to :	6	30	120	400	1000	2000	4000
Tolleranza / Tolerance	±0.1	±0.2	±0.3	±0.5	±0.8	±1.2	±2

Tolleranze generali lineari secondo / Linear tolerance:	ISO 2768-m
Tolleranze senza indicazioni / not signature tolerance:	ISO 2768-mK
Tolleranze di tubazione / Pipe tolerance:	ISO 7/1

L	T	NON SATINATO NOT SATIN	NS
	Disegnato/Drawing	Controlato/Controler	
Data / Date	09/12/2013	09/12/2013	
Firma / Signature	M.I.	M.I.	

Trattamento / Tratment : SB Ξ L

Scala / Scale: 1:1

La ditta si riserva,a termini di legge,la proprietà di questo disegno con divieto di riprodurlo o di renderlo pubblico a Terzi senza la Sua autorizzazione.

M L I H G F E D C B A