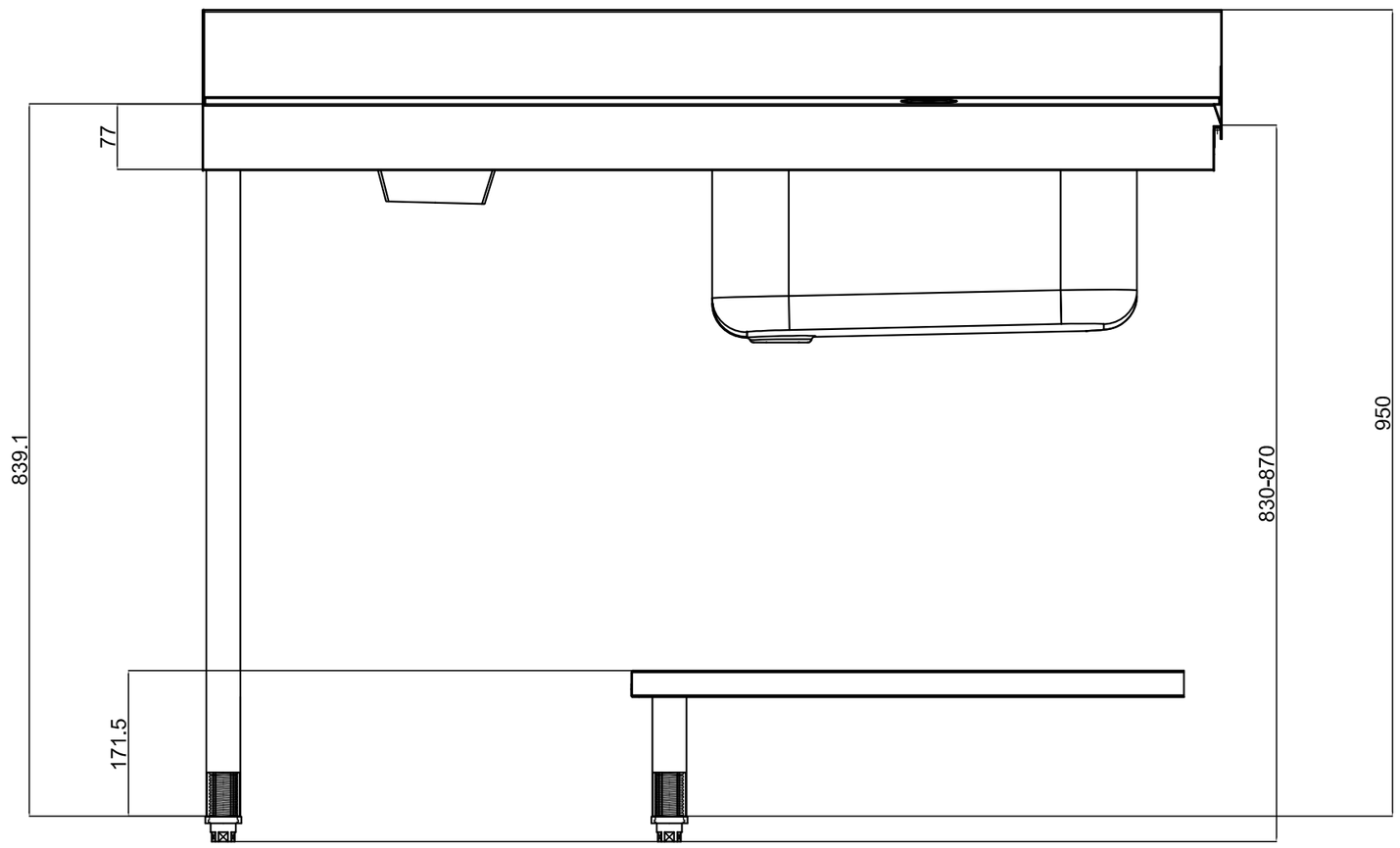

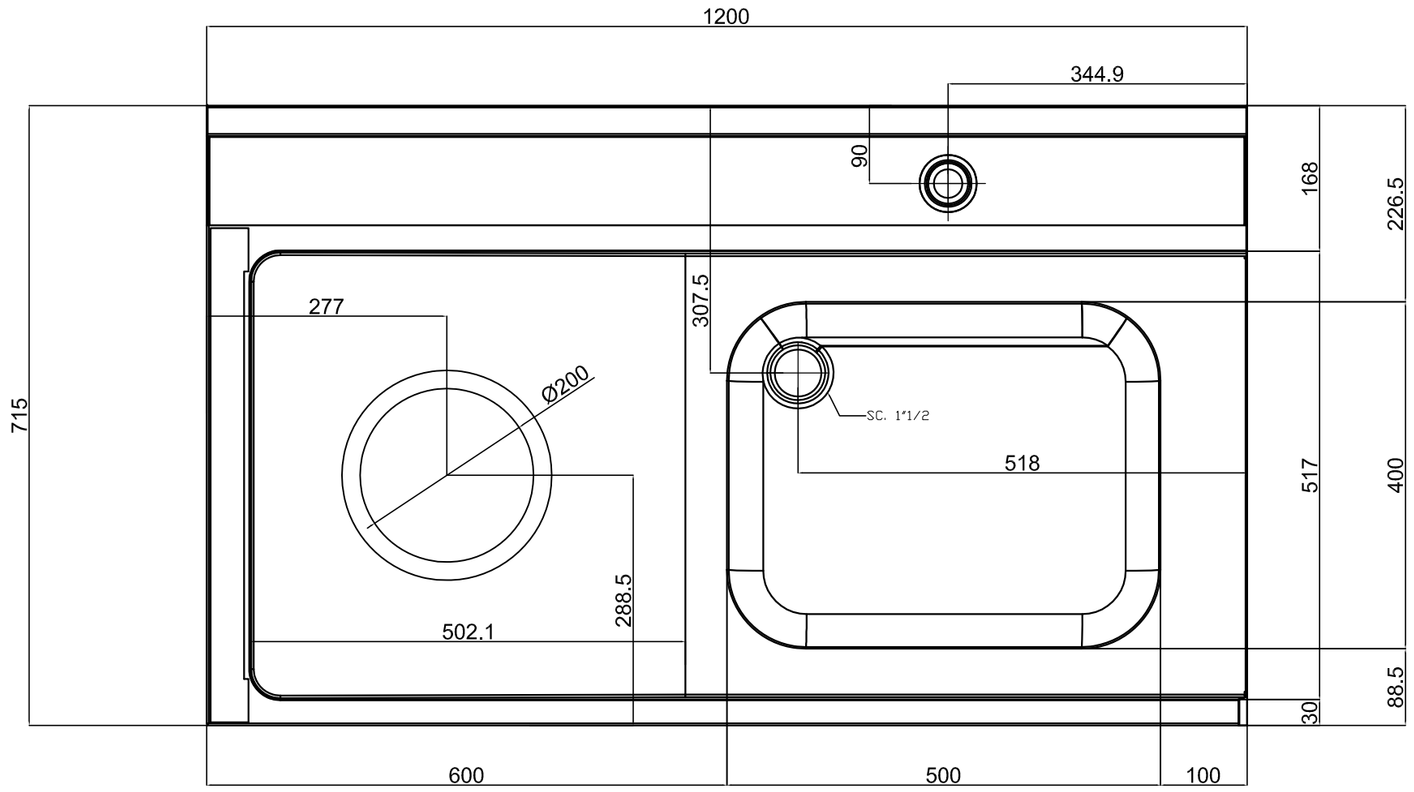

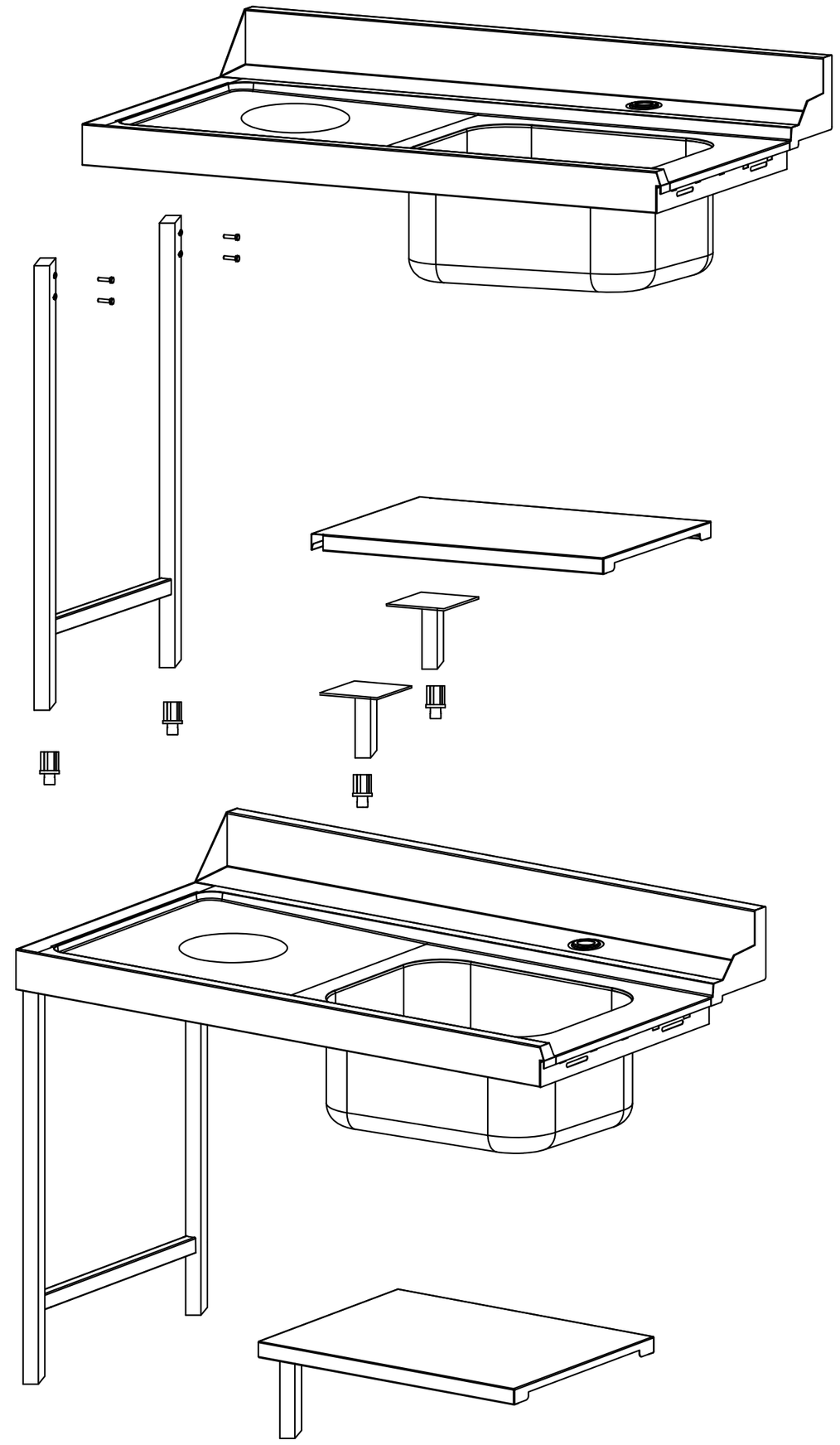

TIPI DI SALDATURA (EN 24063 / ISO 4063)	WELDING TYPE (EN 24063 / ISO 4063)
21 - Puntatura	21 - Spot welding
22 - Saldatura a rulli sovrapposti	22 - Roll spot welding
141 - Saldatura ad arco in gas inerte con elettrodo di tungsteno, TIG	141 - (Ar) inert gas-shielded arc welding with W eletrode, TIG

fase	job	attrezzatura	equipment	note
MONTAGGIO	ASSEMBLY	-	-	-
		-	-	-
		-	-	-
		-	-	-

(PER TUTTI I FORI ALL THE HOLE 0.5

ELIMINARE BAVE SECONDO DEBURRED BY DIN 6784 0.5)

TOLLERANZE GENERALI DEL PARTICOLARE SVILUPPATO TOLLERANCE DEVELOPMENT			
Dimensioni lineari Linear dimension	± 1.5 mm	Dimensioni angolari angular dimension	± 1°

(SMERIGLIARE E SPAZZOLARE / SCOTCH BRITE = TO REFINE AND TO BRUSH / SCOTCH BRITE)

Pos./ Pos.	Codice / Code	Descrizione / Name	Q.ta' / Nr°

Ufficio Tecnico
Via Calate 3, 31014
Colle Umberto (TV)
ITALIA
Tel. 0039-0438-200100 200758
Fax 0039-0438-200755 394680
e-mail tardivel.v@nordinox.it

Nome : Name : PIANO ENTRATA 1200x700 SINISTRO FSS COMPLETO

Dimensioni / Dimension: - - -

Materiale / material : Acciaio EN 1.4372 (AISI 201)

-

Codice/ Code : 1038C2108X

Codice cliente : Consumer code : 80207

Peso kg./ Hight: Kg.-

Cliente / Consumer : -

Superiore a / From:	0.5	6	30	120	400	1000	2000
Fino a / to :	6	30	120	400	1000	2000	4000
Tolleranza / Tolerance	±0.1	±0.2	±0.3	±0.5	±0.8	±1.2	±2

	L	T	NON SATINATO NOT SATIN NS
		Disegnato/Drawing	Controlato/Controler
Data / Date		12/09/2011	12/09/2011
Firma / Signature		M.I.	M.I.

Trattamento / Tratment : SB Ξ L

Scala / Scale: 1:1

Tolleranze generali lineari secondo / Linear tolerance:	ISO 2768-m
Tolleranze senza indicazioni / not signature tolerance:	ISO 2768-mK
Tolleranze di tubazione / Pipe tolerance:	ISO 7/1

La ditta si riserva,a termini di legge,la proprietà di questo disegno con divieto di riprodurlo o di renderlo pubblico a Terzi senza la Sua autorizzazione.